All manuals and user guides at all-guides.com

Danby Premiere®

Owner's Use and Care Guide
Guide d'utiliser et soins de Proprietaire

Model • Modele
DDRSOAlGP, DDR60A1GP, DDR70A1GP

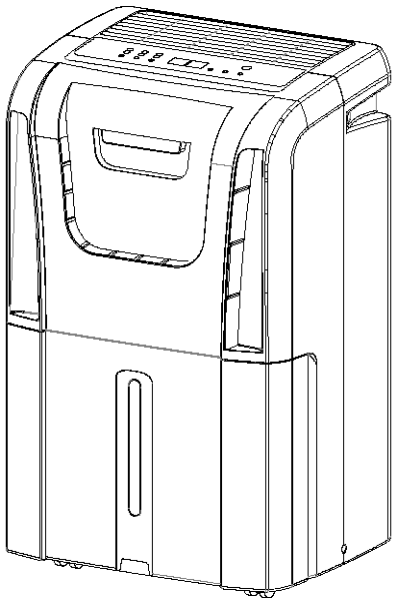

CAUTION:
Read and follow all safety rules and operating instructions before first use of this product.

PRECAUTION: Veuillez lire attentivement les consignes de securite et les directives d'utilisation avant l'utilisation initiale de ce produit.

PORTABLE DEHUMIDIFIER
Owner's Use and Care Guide 1-10
- Welcome
- Important Safety Information
- Installation Instructions
- Features
- Operating Instructions
- Care and Maintenance
- Troubleshooting
- Warranty

DÉSHUMIDIFICATEUR PORTATIF
Guide d'utilisation et soins de Proprietaire ..... 11 - 20
- Bienvenue
- Consignes de Securite lmportante
- Consignes d'installation
- Caracteristiques
- Consignes de Fonctionnement
- Soins et Entretien
- Depannage
- Garantie

KEEP THESE INSTRUCTIONS FOR FUTURE REFERENCE: If the Dehumidifier changes ownership, be sure this manual accompanies the unit.
CONSERVER CES INSTRUCTIONS POUR CONSULTATION ULTERIEURE: En cas de revente du deshumidificateur, ce manuel doit etre inclus avec l'appareil.

Danby Products Limited, Guelph, Ontario, Canada NIH 6Z9
Danby Products Inc. Findlay, Ohio, U.S.A.45840

V.1 .lO.11

All manuals and user guides at all-guides.com

All manuals and user guides at all-guides.com

WELCOME

Thank you for choosing a Danby appliance to provide you and your family with all of the "Home Comfort" requirements of your home, cottage, or office. This Owner's Use and Care Guide will provide you with valuable information necessary for the proper care and maintenance of your new appliance. If properly maintained, your Danby appliance will give you many years of trouble free operation. Please take a few moments to read the instructions thoroughly and familiarize yourself with all of the operational aspects of this appliance.

This unit can be conveniently moved from room to room within your home and set up in just minutes.

For easy reference, may we suggest you attach a copy of your sales slip/receipt to this page, along with the following information, located on the rear wall of the water tank compartment.

Model Number:_____

Serial Number: _____

Date of Purchase: _____

This information will be necessary if your unit requires servicing and/or for general inquiries.
To contact a Customer Service Representative, call Danby TOLL FREE:

1-800-26- Danbr
(1-800-263-2629)

KEEP THESE INSTRUCTIONS FOR FUTURE REFERENCE.

meAUTION: Do not leave this unit unattended or operate in an area where people or animals may not be able to react quickly. A failed unit may cause over-heating, resulting in personal injury or property damage.

All manuals and user guides at all-guides.com

IMPORTANTSAFETYINFO TION

NOTE

The WARNING instructions issued in this manual are not meant to cover all possible conditions and situations that may occur. It must be understood that common sense, caution, and carefulness are factors that cannot be built into all appliances. These factors must be supplied by the person(s) installing, maintaining, or operating the appliance. Failure to install, maintain, and/or operate the equipment according to the manufacturer's instructions may result in conditions which can produce bodily injury and/or property damage. Contact your dealer, service agent, or the manufacturer about any problems or conditions you do not fully understand.

For Danby Customer Service calll-800-26-Dallb.r (1-800-263-2629)

ELECTRICAL REQUIREMENTS

To reduce the risk of fire, elecrric shock, or personal injury, all wiring and grounding must conform with the latest edition of Local and National Electricarcodes.

• It is the customer's responsibility to have the wiring and fuses checked by a qualified electrician to make sure adequate electrical power is available.

• This appliance is designed to operate on a separate branch, polarized, three-wire, effectively gr<?unded 120 Volt 60Hertz (alternatin_g current) circuit protected by a 15 ampere fuse, equivalent fuse or circuit breaker. The three-prong groundii:tg plug on the power cord should be p1ugged directly into a polarized, three slot, effectively grounded receptacle rated 1f0/120 V.A.C.

FOR YOUR SAFETY: To reduce the risk of fire or explosion, do not store or use gasoline or other flammable vapors or liquids in the vicinity of this or any other appliance.

GROUNDING INSTRUCTIONS

hnpro_per connection of the equipment-grounding conductor can result in a risk of electrical shock. Chek with a qUalified electrician or serviceman if you are in doubt as to whether your appliance outlets are properly grounded.

• This appliance must be unded. In the event of malfunction or breakdown, grounding will reduce the risk of electrical shock by providing a path of least resistance for electrical current. This appliance is equipped with a cord having an equipment-grouniling conductor and 3 prong grounding plug. The plug must be connected into an outlet that is properly installed and grounded in accordance with all local codes and ordinances.

• Do not modify the plug provided with this appliance. If it will not fit the outlet, have a proper outlet installed by a qualified electrician.

• If the household electrical supply does not meet the above specifications, or it you are not sure your home has an effective ground, have a qualified electrician or your local electrical utility company check it and correct any problems.

SAVETHESEINSTRUCTIONS!

All manuals and user guides at all-guides.com

INSTALLATION INSTRUCTIONS

LOCATION

• Select a suitable location, making sure you have easy access to an electrical outlet (avoid the use of extension cords). If it is absolutely necessary to use an extension cord, use an approved "air conditioner" heavy duty extension cord ONLY (available at most local hardware stores).

• Make sure there are no obstructions restrictiog airflow through the front air intake grill. Maintain a minimum clearance of at least 20 em (8") between adjacent walls and the back of the uni; to allow for proper air circulation and maximum efficiency. To obtain maximum operating efficiency rrom your deliurmdifier, the recommended (room ambient) operating temperatures should be between 6°C (42.80f')- 35°C (95°F).

• It is important to remember the efficiency of a dehumidifier will be effected/influenced by the rate at which new humid air (moisture) is allowed to infiltrate the same space/area. To maintain efficiency, the dehumidifier must be operated in an enclosed area. Keep all doors and wmdows closed.

FEATURES

• Soft touch (Electronic) Control Key Pads

• Auto-Sensing Humidity Control

• Adjustable Humidity Settings (30% - 90%)

• 2 Fan Speed Settings (High / Low)

• Delay Start Protection (Compressor)

• Auto-Defrost (De-Icer)

• Full Bucket Indicator Light

• Easy Roll Castors (4)

• Front Mounted Water Tank (Removable)

• Direct Drain Option

• Quiet Operation

• Removable Air Filter

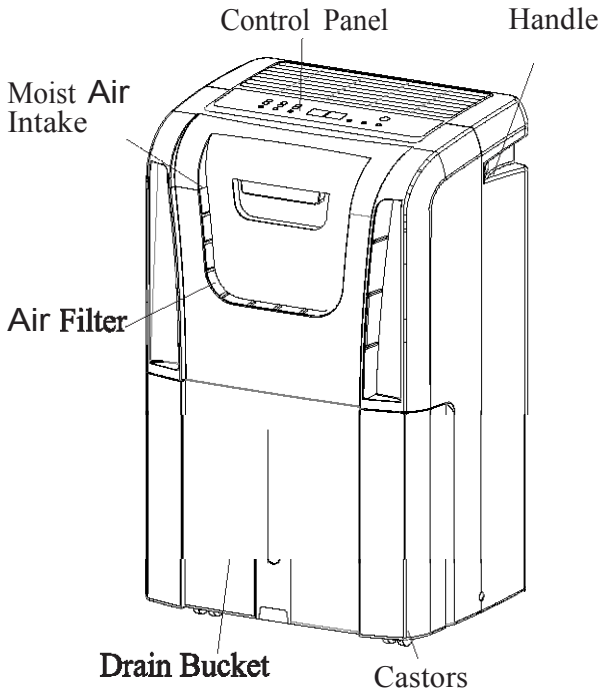

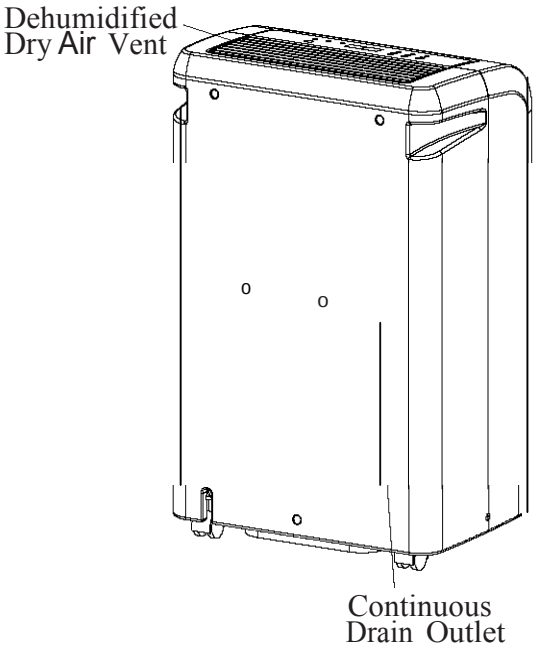

All manuals and user guides at all-guides.com

OPERATING INSTRUCTIONS

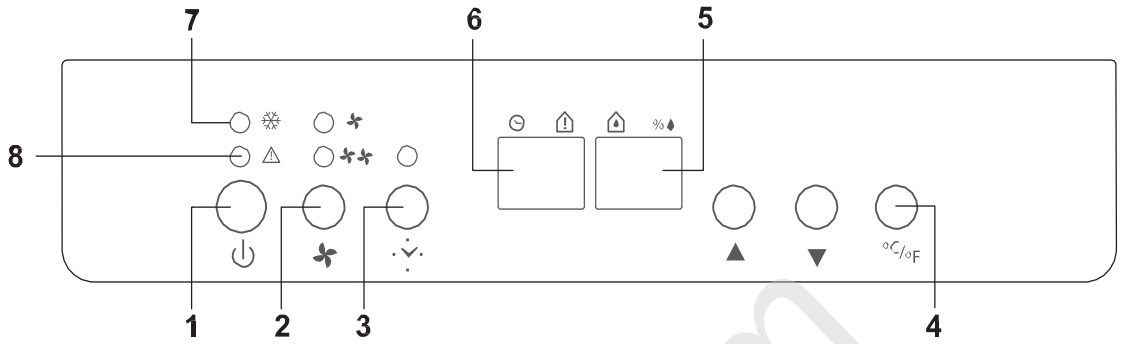

1) POWER Button: On / Off

2) FAN SPEED Button: High / Low

3) TIMER Button: When unit is operating, press TIMER to set number of hours desired until unit will shut off.When unit is in stand-by, press TIMER to set number of hours desired until unit will turn on.

Setting timer from 1-24 hours. To cancel the timer, proceed as above but set the "timer off" to zero (0) hours.

4) °C/°F Button: Press the °C/°F button to toggle between Celsius and Fahrenheit.

5) SET HUMIDITY/CURRENT HUMIDITY DISPLAY: When machine is running, it displays the current humidity. Press UP or DOWN buttons to select humidity setting. The humidity is adjusted in increments of 5% by each press. Adjustable range is within 30% RH to 90% RH. 10 seconds after setting humidity, the display will change back to the current humidity.

6) CURRENT TEMP/ TIMER SET DISPLAY: When machine is running, it displays the current temperature. Press the TIMER button to set the machine to shut off automatically after specified amount of time. 10 seconds after displaying the timer, the display will change back to current tempetauture.

7) DEFROST LIGHT: When temperature is low, unit enters defrost mode and defrost light illuminates.

8) BUCKET FULL LIGHT: When water tank is full, bucket full light illuminates.

all-guides.com

All manuals and user guides at all-guides.com

OPERATING INSTRUCTIONS (cont'd)

START OPERATION

1) Place the product in an upright position on a flat, stable, ana neat-resistant surface. Make sure there is nothin2 flammable or heat sensitive within,00cm(39 inches).Onerating the product in any other position coUld cause a hazard

2) Insert the plug into a suitable wall socket. The dehUmidifier is suitable for rating on an electricity supply having tlie same voltage as tliat showm on its rating label.

3) Make sure the water tank is correctly located. After switchinon the machine for the first time, if the 'Bucket Full"

L 1] :t' t;rer is able to move freely, then return the water tank to the correct position (Fig. 1).

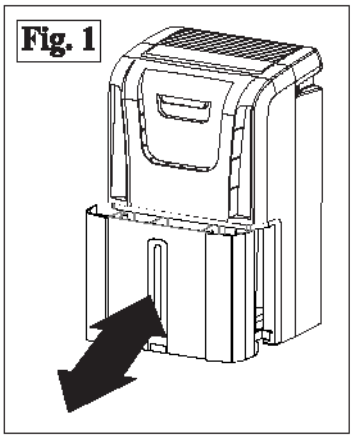

WATER FULL INDICATOR LIGHT (RED)

When the water tank is full and/or incorrectly positioned inside the cabinet, the water full red light turns on and remains on until such time that the tank is emptied and/or correctly re-positioned

This condition will result in the immediate shut down of the dehwnidifving system (both com_pressor and fan motor erations are terminated).This is a safety feature. When the walerfarik is emptied andlor correctly re-positioned, the dehumidifier Will resume operation automatically.

NOTE:It may take several minutes before operating conditions resume.

BUCKET FULL LIGHT

• When the water tank is full the machine will stop and the"Bucket Full,light will illuminate.

• The water tank should be carefully removed from the machine by slid4tg it outward from the front of the unit, and it shOuld be emptied. When the eJ!!P.1y tank: is replaced properly in the machine, the unit will start up and run normally (¥ig. 2).

NOTE:Please use both hands to carefully empty the water tank.

FACTORY DEFAULT SETTING

Each time the unit is disconnected/re-connected and/or in the event of a power failure, the electronic circuitboard automatically defaults to 1he following factorY setting:

Humidity Setting:60%
Fan Speed:Low

NOTE:In the event of a power failurehall previous settings are automatically erasedlcance edlf your pro setting was different from the above (default setting) it will be neces to re-pro your settings.When the unit is switched "Off"manually (using the on/off keypad) the unit will always default to the last program setting that was used

WATER TANK OPERATION

ProJJC!: installation of the water tank is crucial in maintaining reliable dehumidifier on. The water tank holds accumulated condensed water anc;!>Y means of a safety switch, controls both the water level and operation of the dehumidification process.

When the water tank. is full and/or accidentally displaced inside the cabinet, the float switch actuator (inside the tank) breaks contact with the safety switcli.This condition results in the immediate shut down of the compressor and fan motor system, preventing moisture from being condensed.

NOTE:Never tamper with or attempt to defeat the water level (safety) float switch system.

All manuals and user guides at all-guides.com

OPERATING INSTRUCTIONS (cont'd)

DEFROST

When the machine is o_perated at low t eratures (less than 180C(64.4°F)the surface of the evaporator may accumulate a layer of ftost which would reduce the efficiency of the machine. When this ha ns fhe machine will go into penodic defrost mode. The machine will operate in tem tures down to SOC(4l .t<). The time taken to deftost may vary. If the machine freezes up, it should be turned off at the power supply and re-started. If the room temperature remains below SOC(410f) the machine should be switched off.

DEHUMIDIFYING

Dehumidifyjng is a means of removing moisture from the air. A dehumidifier will help to protect tt ur home and valued possessions from damage (swe - g) caused b_y moisture in the air. Essentially a dehumidifier removes moisture from the air as the moist air passes over a dehumidifying (evaporator) coil. Moisture is condensed on the evaporator coil drained, and collected inside an internal (removable) water tank. located at the front of the unit. The exhausted air beip.g returned into the room environment is elevated several degrees, causi!tg the surrounding air tem ture to increase (slightly). This process also contributes to lowering tl:ie relative humidity of the surrounding air.

DEHUMIDIFYING MODE SELECTION:

1) To tum the unit on, press the ON / OFF button.

2) Press the humidity or buttons to select a desired RH operating value (30%-900/o).

FAN SPEED SELECTION: Select a fan on the keypad. The eed you select is identified by the (illummated) indicator light located directly above the selection truide.

AIRFU.TER

Your dehumidifier features a removable Air Filter. This filter is located at the front of the unit (behind the air intake grill) directly above the water tank cotppartment. The air filter plays an important role in helping to reduce (mimmize) dust/dirt particles ffom the surrounding environment. A blocked / clQgged air filter fCd es all.intake, imp ting ne_gatively on operating efficiency. To mamtam maxunum. operat:i!lg eliiCiency, the filter mustoe checked and cleaned reguJ.arly (ev2 weeb). More frequent cleaning may be required depending upon indOor air quality.

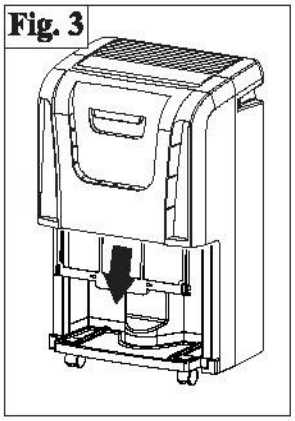
Fig. 3

IMPORTANT: Never operate the unit without the air filter in place.

AIRFll...TER CLEANING STEPS:

1) Pull the air filter out gently (Fig. 3).

2) Clean the filter with a vacuum cleaner, or wash it with clean water and dry with a dry cloth.

3) Put the clean air filter back in place and continue to operate the dehumidifier.

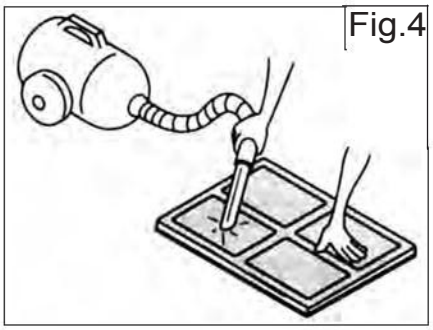
Fig.4

All manuals and user guides at all-guides.com

OPERATING INSTRUCTIONS (cont'd)

INSTALLING PVC DRAIN HOSE

When using the continuous drain function, the PVC hose must be placed horizontally below the drainage hole. Avoid uneven ground and folding the hose. NOTE: Should you damage or rmsplace the pvc drain hose, a standard garden hose can be used.

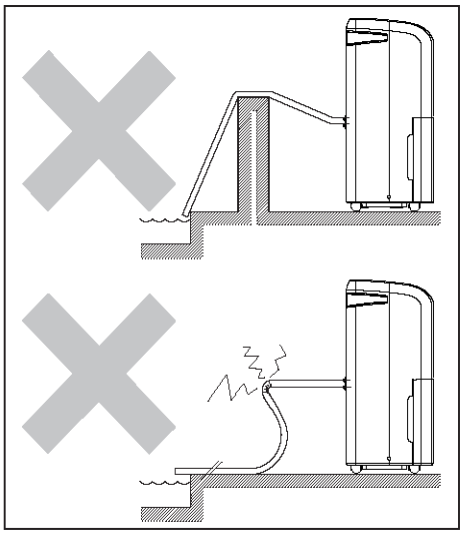

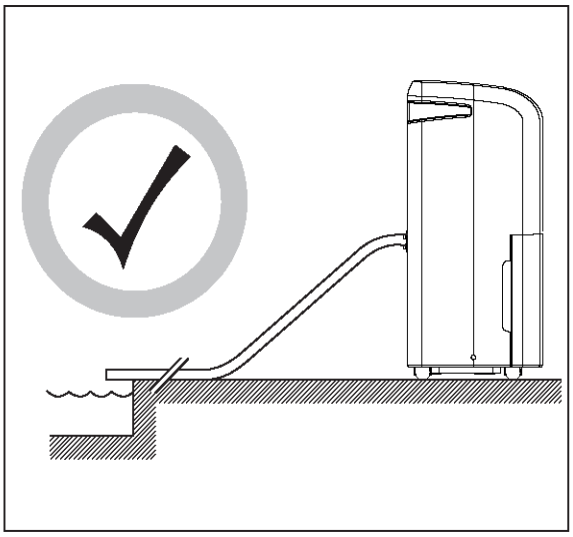

CONTINUOUS

nruit D t IFtg.AI

be configured for continuous dririn. You can use the supplied drain

DRAIN

The function of continuous drain can be performed using the following steps:

1) To save having to periodically empty the water tank, this unit can

hose to connect to the continuous drain connector.

2) Unscrew and remove the drain cover at the rear of the unit (Fig - A).

3) Remove the soft rubber stopper, and place it in the water tank for safe keeping (Fig. B).

4) Insert the drain hose through the hole of the drain cover (Fig. C).

5) Ensure the rubber seal ring is properly seated in the end of the hose as shown in Fig. C.

6) Connect the drain hose to the drain port (Fig. D).

7) Tig]:lten the drain cover in clockwise direction onto the rear of the unit (Fig. D).

8) Place the bucket in its original location (Fig. E).

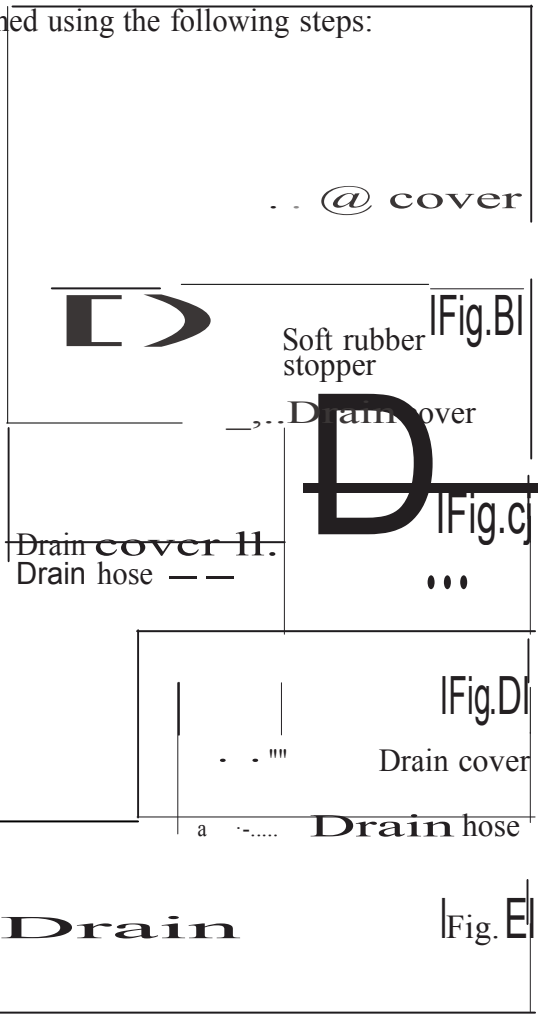

All manuals and user guides at all-guides.com

All manuals and user guides at all-guides.com

CAUTIONS

1) DO NOT puR on the power cord to avoid breakage, potential danger, or injury.

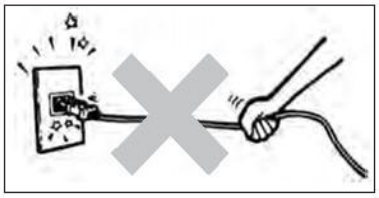

2) DO NOT use insect/oil/paint spray around the machine; these products might cause damage to plastic parts or start a fire.

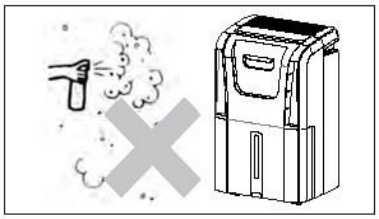

3) DO NOT place the unit on uneven ground to avoid shaking, noise, and water leakage.

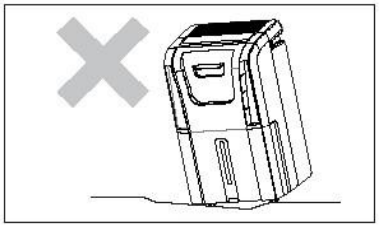

4) Always keep the unit 20em or more from the wall to dissipate heat properly.

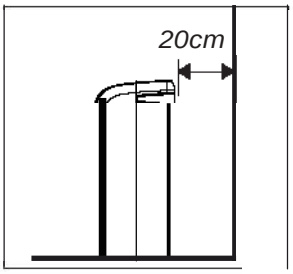

5) DO NOT drop anything into the machine.

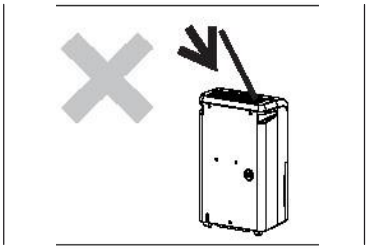

6) Close all windows to allow for the masimum possible efficiency or removal of moisture

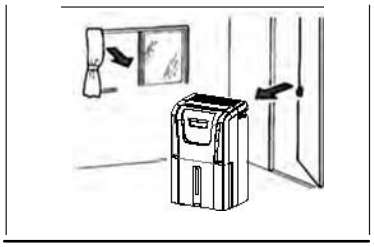

7) Keep the machine away from any type of heat source.

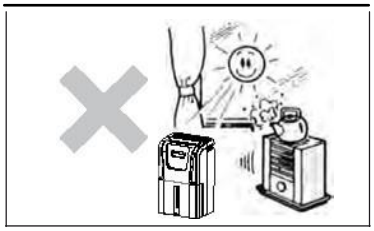

8) When moving or putting ID. storage, do not place the dehumidifier on its side, or upside down, to avoid shaking.

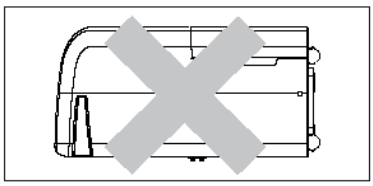

all-guides.com

All manuals and user guides at all-guides.com

CARE AND MAINTENANCE

CLEANING **CAUTION**: Before attempting to clean and/or service this unit, always disconnect the power supply cord from the electrical supply outlet.

1) DO NOT use oline, henezenl paint thinner, or any other chemicals to clean this unit, as these substances will age/oeform bom plastic components and luster finish.

2) N ver ttempt to cl.ean the unit by pouring war clirec.tly over any of the surface areas, as this will cause detenoration of electrical components and wmng msulation.

3) Use only a mild dish washing detergent, lukewarm water, and a soft cloth to wipe the exterior surface of the unit and diy thoroughly.

STORAGE When the dehumidifer is not being used for long time periods, please follow these instructions:

1) Disconnect the power cord from the power supply.

2) Empty the water tank and wipe (clean) thoroughly.

3) Clean air filter thoroughly.

4) Re-package the unit in the original carton

5) Store the unit upright in a dry location.

TROUBLESHOOTING

Occasionally, you may encounter some problems that are of a minor nature and a service call may not be necessary. Use this troubleshooting guide to identify possible problems you may be experiencing. If the unit continues to operate improperly, call your local Danby Service Depot or 1-800-26..Danb.r (1-800-263-2629)

PROBLEM	POSSffiLE CAUSE
1) Unit will not operate.	• Check power cord connection. • Check electrical outlet for blown fuse. • Check if water tank is full if yes, emf.ty). • Check water tank is proper y mstalle .
2) Dehumidifying capacity (moisture removal) low.	• Air filter is and/or blocked. • AmbientAroom temperature too low (below 5°C/41°F). • Poor air ow crrculationlobstruction of front grill. • Relative humidity in surrounding environment very low.
3) Relative Humidity settinf not reachep after long period o operation.	• Check all doors and windows are closed. • Area/room is too large for the capacity of the dehumidifier.

All manuals and user guides at all-guides.com

PreIniere®

LIMITED APPLIANCE WARRANTY

This quality product is warranted to be free from manufacture(s defects in material and workmanship, provided that the unis used under the normal operating cond ions intended by the manufacturer.

This warranty is available only to the person to whom the un• was originally sold by Danby Products Umited (Canada) or Danby Products Inc. (U.S.A.) (hereafter 'Danby") or by an authorized distributor of Danby, and is non-transferable.

TERMS OF WARRANTY

Plastic parts, are warranted for thirty (30) days only from purchase date, with no extensions provided.

First 24 Months During the first twenty four (24) months, any functional parts of this product found to be defective, will be repaired or replaced, at wananto(s option, at no charge to the ORIGINAL purchaser.

To obtain Selvice It will be the consume(s responsibility to transport the appliance (at their own expense) to the original retailer (point of purchase) or a service depot for repair. Contact your dealer from whom your un was purchased, or contact your nearest authorized Danby service depot, where service must be perfonned by a quaiWied service technician.

If service is perfonned on the unit by anyone other than an authorized service depot, or the unit is used for commercial application, all obligations of Danby under this warranty shall be void.

Nothing within this warranty shall imply that Danby will be responsible or liable for &rrJ spoilage or damage to food or other contents of this appliance, whether due to &rrJ defect of the appliance, or e use, whether proper or improper.

EXCLUSIONS

Save as herein provided, Danby, there are no other warranties, conditions, representations or guarantees, express or implied, made or intended by Danby or its authorized distributors and all other warranties, conditions, representa1ions or guarantees, including any warranties, conditions, representations or guarantees under &rrJ Sale of Goods Act or like legislation or statue is hereby expressly excluded. Save as herein provided, Danby shall not be responsible for any damages to persons or property, including the unit itself, howsoever caused or any consequential damages arising from the malfunction of the unit and by the purchase of the unit, the purchaser does hereby agree to indemnify and hold harmless Danby from &rrJ claim for damages to persons or property caused by the unft.

GENERAL PROVISIONS

No warranty or insurance herein contained or set out shall apply when damage or repair is caused by &rrJ of the following:

1) Power failure.
2) Damage in transit or when moving the appliance.
3) Improper power supply such as low voltage, defective house wiring or inadequate fuses.
4) Accident, alteration, abuse or misuse of the appliance such as inadequate air circulation in the room or abnonnal operating conditions (extremely high or low room temperature).
5) Use for commercial or industrial purposes (ie. If the appliance is not installed in a domestic residence).
6) Fire, water damage, theft, war, riot, hostility, acts of God such as hurricanes, Hoods etc.
7) Service calls resufting in customer education.
8) Improper Installation (ie. Building-in of a free standing appliance or using an appliance outdoors that is not approved for outdoor application).

Proof of purchase date will be required for warranty claims; so, please retain bill of sale. In the event warranty service is required, present this document to our AUTHORIZED SERVICE DEPOT.

Warranty Service
Carry-In

Danby ProducllUmltl!d
PO Box 1771, Guelph, On1111o, Canida N1H &Z9
Telephane (519) 837-41920 FAX: (519) 837-41449

1-800..263-2629

Dlnby Producllh:.
PO Box &69, Findlay, Ohio, U.S.A. 45840
Telep/lane: (419) 42s..27 FAX: (419) 425-1629

All manuals and user guides at all-guides.com

BIENVENUE

Merci d'avoir choisi un appareil Danby qui vous fournira ainsi qu'a votre famille, le confort au foyer, ala maison, au chalet ou au bureau. Ce manuel d'utilisation vous offre des renseignements pratiques pour le soin et l'entretien de votre nouvel appareil. Un appareil Danby bien entretenu vous fournira plusieurs annees de service sans ennui.

Veuillez prendre quelques moments pour lire attentivement toutes les directives pour vous renseigner et vous familiariser avec tous les aspects du fonctionnement de votre appareil.Cet appareil peut etre aisement deplace d'une piece a l'autre de la maison et il est installe en quelques minutes seulement.

Pour Ia reference aisee, nous vous suggerons de joindre une copie de votre reu de caisse et/ou facture d'achat a cette page, et d'inscrire les renseignements suivants qui sont trouves sur Ia plaque d'identification du fabricant. Celle-ci est situee sur le panneau arriere de l'appareil.

Numero de modele:----------

Numero de serie :----------

Date d'achat: ----------

Ces renseignements seront requis si le service est demande et/ou si vous desirez obtenir des renseignements supplementaires. Pour consulter un Representant du service ala clientele, composez le NUMERO D'APPEL SANS FRAIS suivant:

1-800-26-Dalllb)r
(1-800-263-2629)

[!:!MISE EN GARDE:Ne laissez pas cette unite sans surveillance oo ne fonctionnez pas dans on espace ou Ies gens et animaux ne peovent pas riagir rapidement. Un appareH d6faillant peot susciter une surchauffe extreme r&ultant a on accident avec blessures penonneu-es et les damages de propri6U.

All manuals and user guides at all-guides.com

CONSIGNES DE SECURITE IMPORTANTES

REMARQUE

Les instructions de securite presentees dans ce manuel ne peuvent couvrir toutes les situations qui pourraient survenir. Chacun doit comprendre qui rutilisation adequate de rappareillui-meme et qui relevent uniquement du comportement de Ia personne gw installe l'arpareil ou !'utilise, ou qui execute les operations d'entretien. Le non-respect des instructions d'mstallation, d utilisation ou d'entretien de l'appareil fournies par le fabricant peut susciter une sitution pouvant conduire a des dommages materiels et/ou co:qJorels. L'utilisateur devrait contacter le revendeur ou un agent de sdrvice apres-vent du fabricant au sujet de tout probleme ou situation qui n'est pas parfaitement compris. Pour contacter le centre de service-client;

1-800-26-DANBY (1-800-263-2629)

CONDITIONS ELECTRIQUES

Pour reduire le risque d'incendie, choc electrique ou dommages corporels, i1 convient que tout cabe electrique et circuit de liaison a hi terre soit conforme aux scription de !'edition la plus recente des codes local et national reglissant les insta.lliilions electriques.

• C'est a l'acquereur qu'incombe Ia responsabilire de consulter eventuellement un electricien qualifie qui pourra inspecter le caolaget les fusibles de Ia residence et determiner si Ia source d'electricite disponsible est adequate pour 1'alimentation de 1'appareil.

• Cet appareil est conpour etre alimente par un circuit 120 volts CA, 60 Hz (circuit independant a 3 conducteurs, alimentant une prise de courant convenablement polarisee et reliee a la terre) protegee par un fusible de 15 amperes (ou disjoncteur ou fusible temporise equivalent).

• La fiche de branchement a trois broches du cordon d'alimentation doit etre branchee directement sur une prise de courant polarisee de meme configuration et reliee a Ia terre, conu pour les circuits 110/120 V CA.

POUR VOTRE SECURITE: Pour minimiser tout risque d'incendie ou d'explosion, ne jamais remiser d'essen.ce ou autre produit liquide ou gazeux inOammable au voisinage de cet appareil ou de tout autre appareil menager.

INSTRUCTIONS DE MISE A LA TERRE

Le raccordement incorrect a la terre de cet appareil peut susciter un risque de choc electriqu. En cde doute quant Ia q lite oe l!t tpise a Ia terre de Ia prise de courant disponstble, consulter un electnc1en quahfie.

Cet appareil doit etre relie a la terre. Advenant une anomalie de fonctionnement ou une panne, la mise a la terre reduira le risque de choc electrique, P.arCe qu'un itineraire de moindre resistance Sera disponsible pour le passa_ge du courant electrique. Cet appareil est equipe d'un cordon d'alimentation com_portant un conducteur de miSe ala terre et une fiChe de branchement a troiS broches (pour liaison ala terre). La fiche de branchement doit etre branchee sur une prise de courant convenablement installee et reliee a la terre conformement aux prescriptions des codes et reglements locaux en vigeur.

Ne jamais modifier Ia fiche de branchement de 1'appareil Si Ia configll!ation de la fiche de branchement ne permet pas son branchement sur la mjse de courant, i1 sera necessaire de faire installer une prise de courant adequate par un electricien q_ualifie:Si les caracteristiques de la source d'alimentation electnque de la residence ne correspondent pas aux specifications ci-dessus, ou en cas d'incertitude quanta Ia q.ualite de Ia mise a Ia terre, demander a unelectricien qualifie ou ala compagnie de distribution d'electricite d'inspecter !'installation electrique et d'effecteur tout travail correctif necessaire.

SAUVEGARDE CES INSTRUCTIONS!

All manuals and user guides at all-guides.com

INSTRUCTIONS »'INSTALLATION

L'EMPLACEMENT

• Choisir un emplacement approprie, avec acces facile a une prise de courant (eviter l'emploi d'une rallonge). S'il est absolwnent necessrure d utihser une rallonge pour l'a1imentation de l'appareil, utlliser uniquement une rallonge agree pour climatiseur (disponsible dans la plupart des magasins de quincaillerie).

• Choisir un emplacement ou rien n'entravera Ia circulation de l'air a travers la grille d'admission avant. Maintenir une distance de seoaration d'au moins 20 em (8po) entre les murs adJacents et l'arriere de l'appareil, pour optimiser l'efficacite et la circulation de l'air. L'appareil fonctionne,au niveau d'efficacire ma.xtmwn lorsque la temperature ambiante de la piece est situee entre 6°C et 35°C l42.SOF- 9jOF).

• II est important de noter que l'efficacite d'un deshumidi:ficateur sera influencee par la taux de reintroduction d'air hwrude dans la piece. Pour obtenir la meilleure efficacire, il convient de faire fonctionner le deshumidificateur daDs un espace fenne. Fermer toutes les portes et fenetres.

CARACTERISTIQUES

• Clavier de commande tactile (electronique)

• Auto-detection de l'hygrometrie ambiante

• Reglage selon l'hygrometrie ambiante (30%- 90%)

• Ventilateur a 2 vitesses (Haut/Bas)

• Mise en marche temporisee- protection (compresseur)

• Auto-Degrivrage

• Temoin «receptacle plein »

• Roulettes pour deplacement facile (4)

• Reservoir d'eau situe sur l'avant (amovible)

• Option de drainage direct

• Functionnement silencieux

• Filtre a air amovible

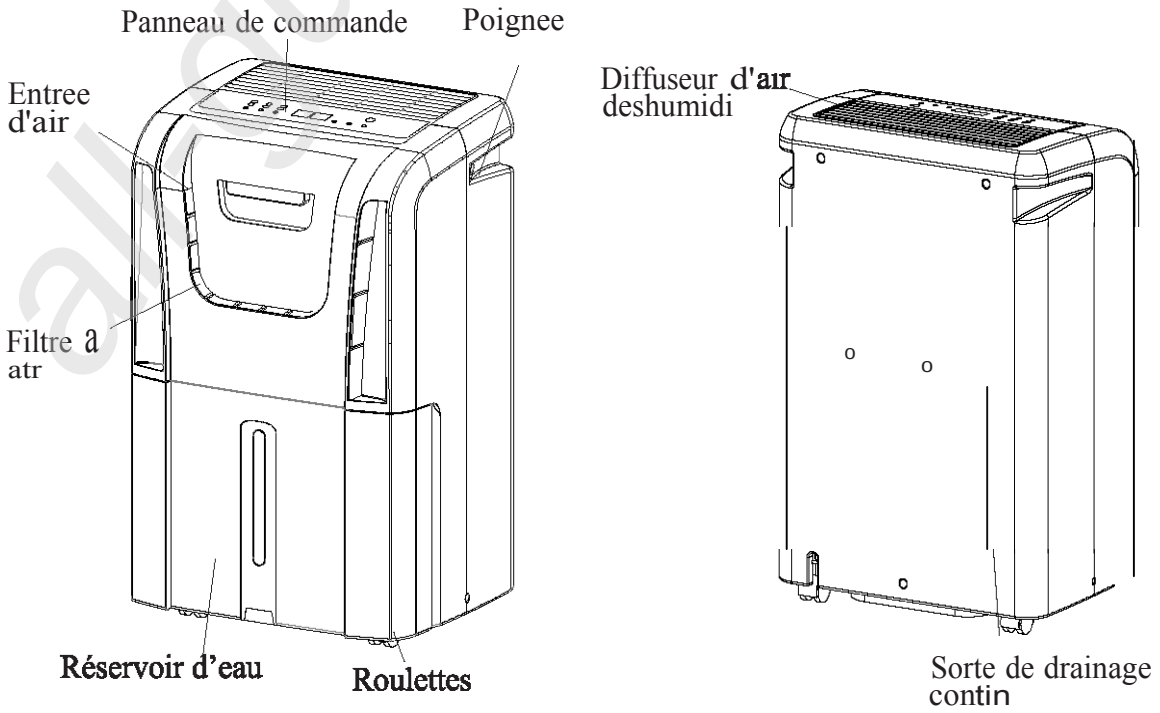

All manuals and user guides at all-guides.com

CONSIGNES D'OPÉRATION

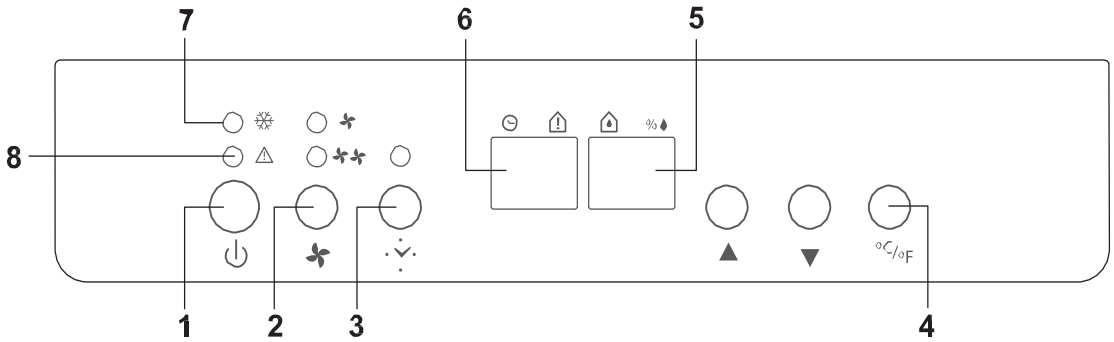

1) Bouton d'Alimentation: Marche/Arrêt

2) VITESSE DU VENTILATEUR: Bouton Haut/Bas

3) Bouton de MINUTERIE: Lorsque l'appareil est en fonction, appuyez sur «MINUTERIE» afin de régler le nombre d'heures de fonctionnement de l'appareil. Lorsque l'appareil est en attente, appuyez sur «MINUTERIE» afin de régler le nombre d'heures avant que l'appareil ne se mette en marche. Réglez la minuterie de 1 à 24 heures. Pour annuler la minuterie, procéder comme décrit plus haut, mais réglez la «minuterie à arrêt», c.-à-d. zéro heure.

4) Le bouton °C/°F: Appuyez sur le bouton interrupter °C/°F pour passer des degrés Celsius aux degrés Fahrenheit.

5) AFFICHAGE DE L'HUMIDITÉ RÉGLÉE /L'HUMIDITÉ ACTUELLE: Lorsque l'appareil fonctionne, elle affiche l'humidité actuelle. Appuyez sur ou pour sélectionnez le réglage d'humidité. La plage d'ajustement est à l'intérieur de 30% à 90% HR. 10 secondes après avoir réglé l'humidité, l'affichage retourner a à l'humidité actuelle.

6) AFFICHAGE DE LA TEMPÉRATURE ACTUELLE/ MINUTERIE: Lorsque l'appareil fonctionne, elle affiche la température actuelle, Appuyez sur le bouton «MINUTERIE» afin de régler l'appareil pour qu'il s'arrêt automatiquement après l'affichage de la minuterie, l'affichage retournera à la température actuelle.

7) VOYANT LUMINEUX DE DÉGRIVAGE Lorsque la température est basse, l'appareil se meten mode dégrivage et le boyant lumineux de dégrivage s'allume.

8) VOYANT LUMINEUX DE SEAU PLEIN: Lorsque le réservoir d'eau est plein, le voyant lumineux de seau plein d'allume.

All manuals and user guides at all-guides.com

CONSIGNES D'OPERATION (suite)

COMMENCEZ L'OPERATION

1) Placez le [illegible] a la verticale sur une sUrface plane, stable et resistante a 1a chaleur.:Assurez-vous qu'il. n'Y a rien d'inflammable ou de sensible a la chaleur a l'interieur de 100 em (39 pouces). Faire fon er le produit d8ps lDle autre position peut causer 1mnsque.

2) Inserez la fiche dans ID1e prise m.umle dU bon type (Fig. l). Le deshumiaificateUr est connu pom fonctionner avec ID1e source d'alimentation qui possede le meme voltage qu'illustre sur son etiquette de classement

3) Assurez-vous <J!e le reservoir d'eau est bien en])lace. Jg.l) Apres avmis en marcher pour la premi.ere fois, si 1e voyant lummeux de « seau plein)) s'alhime, sortez 1e reservoir d'eau et verifiez que le levier du « flotteur » se Iacer sans encombre, ensuite replacez le reservoir d'eau danS sa position initiate.

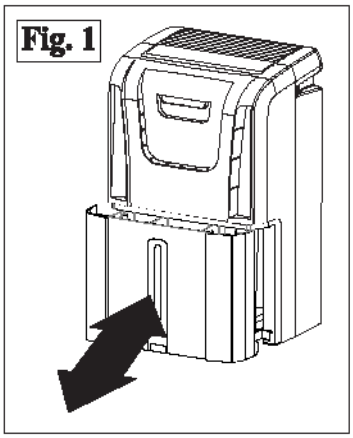

LE VO ANT LUMINEUX DE RESERVOIR PLEIN (ROUGE)

Lorsque le reservoir d'eau est plein et/ou incorrectement positionne dans le boitier, le voyant lumineux du «reservoir plein» deviendra rouge et restera ainsi jusqu'a ce que le reservoir ait ete vide et/ou correctement positionne.

Cette condition resultera dans 1'arret imm.ediat du systeme de deshumidificationQe fonctionnement du com seur et du moteur du ventilateur sera interr u). Ceci est un dispositif ae securite.Lorsque le reservoir d'eau est vide etlou correctement positionne, le deshumidifi.cateur se remettra en march.e automatiquement. REMARQUE:Cela peut prendre plusieurs minutes avant que ttappareil ne se remette en marche.

LuMiEREDE EAUPLEIN

• Lprsque le reservoir est plein, 1'appareil s'arretera et le voyant lumineux « Seau plem » va s'allumer.

• Le reservoir d'eau doit etre correctement enleve de l' areil en le glissant vers 1'exterieur a partir du devant de l'appareil et il. devrait etre vide.

• Lorsque le reservoir vide estreplace correctement dans l'appareil, l'appareil se remet1ra en marche et fonctionnera nonnalement. Veuillez Utiliser les deux mains pour vider avec soins le reservoir d'eau.

O LAGINEGE

Chaque fois que rappareil est debnmch&rebranche et/ou dans le cas d'une panne electrique, le circuit electronique est automatiquement reinitialise au reglage d'origine.

Ajustement de l'humidite:60%
VJtesses du ventilateur:Bas

REMARQUE:Dans le cas d'lDle pa.rme e'ectlique, taus [illegible] ts 59glant au [illegible] e 8iurules. Si vos re ges lAlen1 e que ceux precites (reglage 4'orig!.ne), i1sera n6cessaire de reprogrammer vos es.Lo 1 ' est mis « hOrs function» mannelliment (en 1Jtilisant Ia touche tnaJChelarret), l'aooareil. garderil toujours le demier reglage comme reglage par defaut

FONCTIONNEMENT Du SER ?:0IR. D'EAU

Une [illegible] tall tt' [illegible] d [illegible] d' [illegible] 'al afin de mam tenir' un fonctionnement approprie du deshwmdificateur.

Le reservoir d'eau reQoit l'accumulation d'eau condensee et au moyen d'un interrupteur de securite, controle le niveau d'eau et le fonctionnement du sus de desbnmidification. Lorsque le reservoir d'eau est plein et/ou accidentellement deplace a l'interieur du boitier, l'actionneur de l'inte (a l'interieur du reservorr) coupe le contact avec l'interrupteur de securite. Cette condition resulte dans un arret unmediat du comprc:::ssem et du moteur du ventilateU!t empechant l'humidite d'etre condens6e. IMPORTANT:Ne jamais mampuler ou essayer de modifier le sysrem.e o'interrupteur avec flotteur de niveau d'eau (securite).

All manuals and user guides at all-guides.com

O

All manuals and user guides at all-guides.com

CONSIGNES D'OPERATION (suite)

DECONGELER

Lorsque l'appareil fonctionne sous de basses ratures (moins de 18 OC(64.4°F)),la surface de l'evap<>!' ateur peut accumwer une couche de givre qtft reduira l efficacite de l'a il. Lo ue cela se produi appareil entrera uenodiquement dans le mode de degivrage. L'appareil fonctionnera a une temperature 1 tjusqu'a 5 OC(410f').Le temP.s pour la decongelation peut differer. Si l'appareil ele,i1devrait tre arrete au bloc d'alirilentation et re<temarrer. Si Ia temperature reste sous les 5 °C(410f'), l'appareil devrait etre mis hors tension.

DE'SHUMIDIF'ICATION

Lors de branchement initial de l'appareil sur la de courant, le temoin d'alimentatin vert cligt!Ote; il coiifinue clignoter jusqu'a ce qu'on appuie sur le bouton de DllSe enm.afuhe<<marche / arret»;

lors de la sur 1e bouton, 1e temoin vert cesse de cljgnoter et i1reste illwnine en ce; 1'appareil automati ent la con1lgt.U'8tion de fonctionnement suivante:

R selon l' hyzrometrle ambiante:
Jl ygromettie reIatfve de 60%
Vdesse ventilateur:Bas

IMPORTANTE:Selon le taux d'hygrometrie de renviromnent, l'appareil peut ne pas se mettre en marcbe automatiquement avec la configmation de 'glage adpP,tee default (.di 1e taux tiie dflfenviromn \:. a 60%)
Par cOnsequent il sera alors n6cessaire de selectionner successivement chactm des rel!lages d'hygrometrie qui {X';IID.et le fonctionnement de IariDareil. - –

SELECI10N DU MODE DE 11fSHUMIDD1CATION

1) Appuy:er sur 1e bol.ItDn <<marche / ail"&>> pour commander la mise en marche de l'apparen.
2) Az la touche d'humidite ou £<!ur selectiOtmer la *v31eiii* de 11lumidite relative desirez l30-9()0/o)

CHOIX DE VITESSE DE VENTILATEUR:
Choisissez wre vitesse de ven1:ilareur sur le clavier munerique La vitesse que vous choisissez est identifiee W le voyant de signalisation.(lu!r!ineux) situe Oirectement au-desSus du chOlX fait

FILTREAAIR

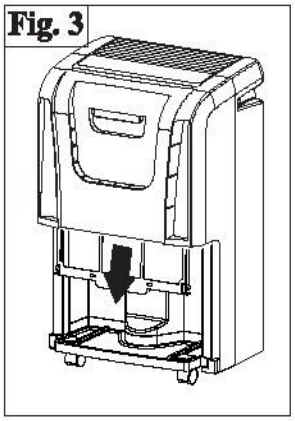

Le deshwnidificateur comporte un filtre a air amovible, situe a I'avant de rappareil (derriere Entl.'ee (fAir) directement au-dessus du compartiment du rec le a eau. La fonction du filtre a air est de minimiser la concentration de partiCules de PQUSsiere dans l'atmosphere environnante, Un filtre a air obst:rue reduit le debit de circulation d'air, ce qui de l'efficacite de fonctionnem.ent de l'appareil. On doit ins,Pecter et nettoyer le filtre a intervalles remili.ers (ip.tervaJle de dese es) pour que l'appareil puisse toujours fonctionner au mveau d'efficaClte maxunwn.
Npeut etre necessaire d'augmenter la frequence des nettoyages, selon la qualite d.e 1'air atraiter.

IMPORTANT:Ne jamais faire fonctionner l'appareillorsque le filtre a air n'est pas en place.

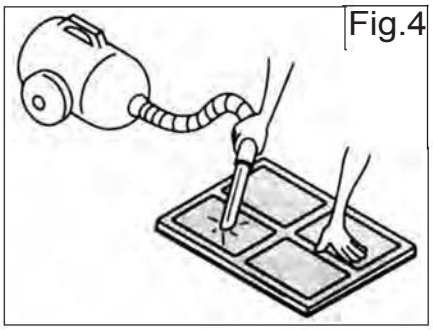

DEPOSER DU FILTRE A AIR:
1) Saisir la poignee du filtre, le filtre glissera facilement (Fig. 3).

2) Nettoyer parfaitement le filtre a air avec un aspirateur (Fig. 4). On peut ega!ement le laver avec de 1'eau tiede et un detergent doux. Faire seclier panaitement le filtre avant de le reinstaller.

3) Pour reinstaller le filrte a air, reinserer le filtre dans les glisseres et pousser jusqu'a la position d'emboitement.

All manuals and user guides at all-guides.com

CONSIGNES D'OPERATION (suite)

INSTALLATION DE DRAINAGE EN PVC

Lorsaue vous utilisez la fonction de drainage continue, le tura:u de PVC doit etre placlihorizontalement en-dessous du trou de drainage. Evitez les planchers ine et que le tuyau soit plie. NOTE:Si vous end.omma:gez_ ou mal plilcez la tuyaufurie souple de vulange de PVC, un tuyau de jardin standard peut etre utilise.

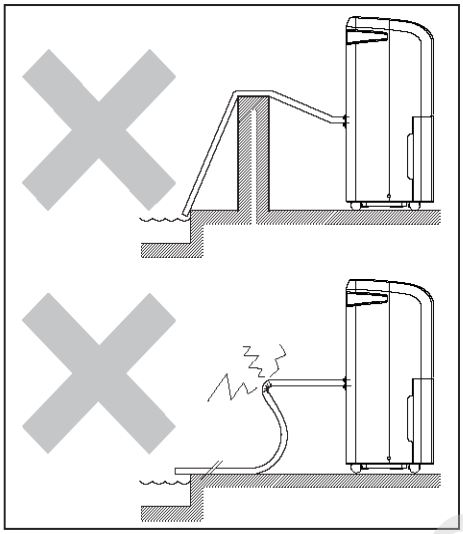

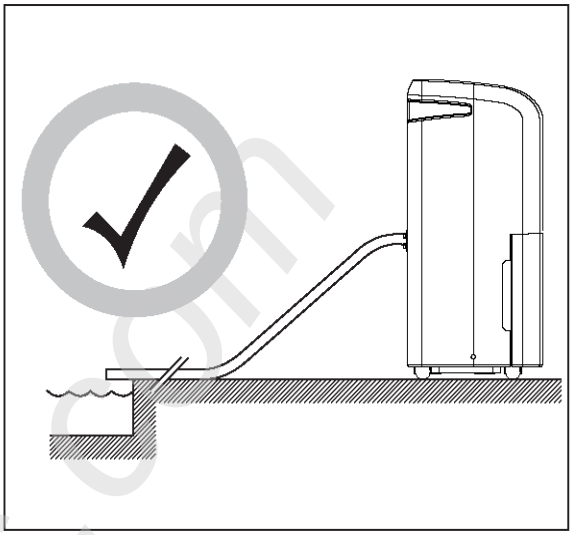

DRAINAGE CONTINU

La fonction de drainage continue peut etre effectuee en suivant les etapes suivantes, s'il existe de bonnes conditions de drainage a proximite de l'appareil.

1) Pour eviter d'avoir a vider periodiquement le reservoir d'eau, cet appareil peut etre configure pour le drainage continu. Vous pouvez utiliser le tuyau de drainage fourni pour connecter sur le connecteur de drainage continu.

2) Devissez et enlevez le bouchon du drain a l'arriere de l'appareil. (Fig. A).

3) Enlevez le bouchon de caoutchouc souple. Placez-le dans lereservoir d'eau pour le conserver en lieu sfu. (Fig. B)

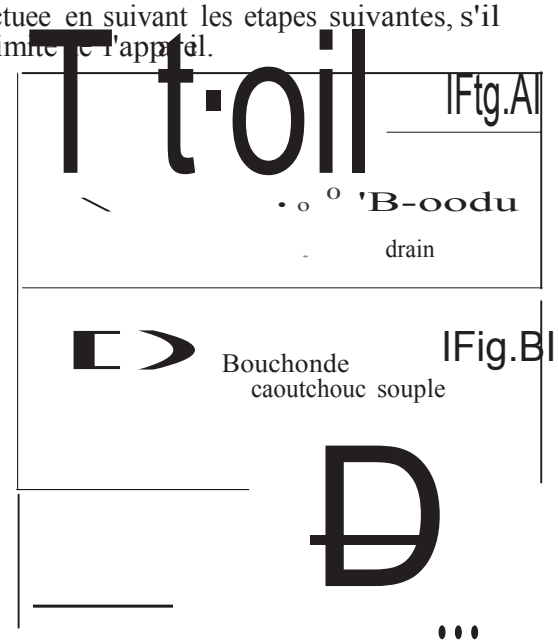

4) Inserez le tuyan de drainage a travers le trou du bouchon de drainage (Fig. C).

5) Assurez que l'anneau de joint en caoutchouc est correctement pose ala fin du tuyau comme montre ici, ala Fig. C.

6) Connectez le tuyau de drainage au port de drainage (Fig. D).

7) Serrez le bouchon de drainadans le sens des aiguilles d'une montre sur le dos de l'appareil (Fig. D).

8) Replacez le reservoir dans sa position originate (Fig. E).

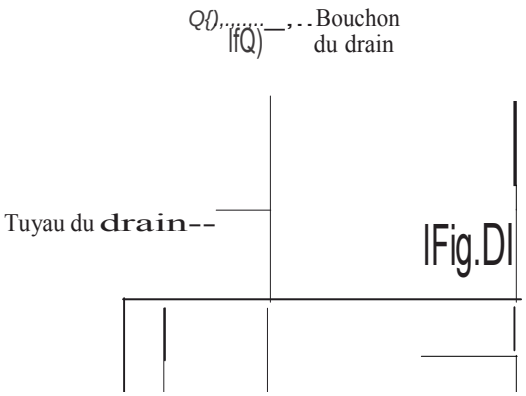

All manuals and user guides at all-guides.com

- Bouchondu

8 - drai l uyau du drain

IFtg.EI

+ o - e réservoir

All manuals and user guides at all-guides.com

PRECAUTIONS

1) NE PAS tirer sur le cordon d'alimentation afin d'mter Ia rupture, des dangen potentiels ou des blessures.

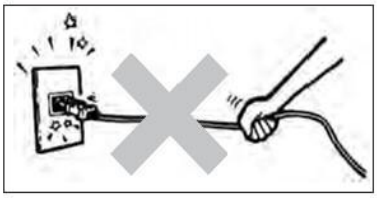

2) Ne pas utiliser d'hulle a insecte ou de Ia peinture en vaporisateur autour de l'appareil:cela pourrait causer du dommage au pikes de plastique ou faire demarrer un incendie.

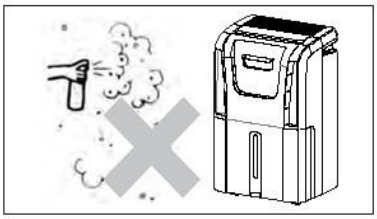

3) Ne pas placer Papparell sur un plancher in gal pour eviter le tremblement, le bruit et les fuites d'eau.

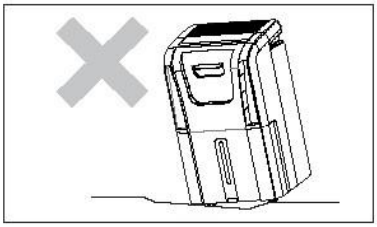

4) Toujoun garder l'appareU a 20 em ou plus d'un mur afln de disslper Ia chaleur correctement.

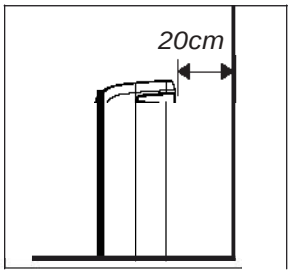

5) Ne laissez rien tomber dans l'appareiL

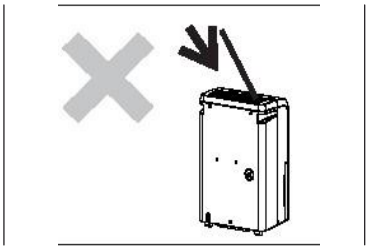

6) Fermez toutes les fenetres a:lin de laisser le plus d'efficacite possible pour l'enlevement de l'humidite

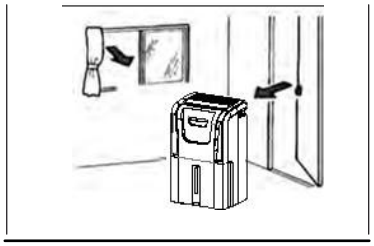

7) Gardez l'appareU loin de toute source de chaleur.

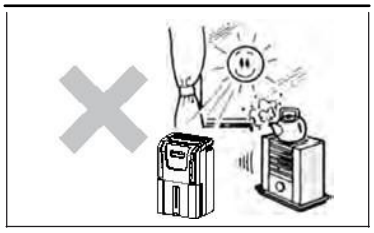

8) Lon du deplacement ou de l'entreposage, ne placez pas le deslmmidiflcateur sur le c6te ou a l'enven et vitez les secousses violentes.

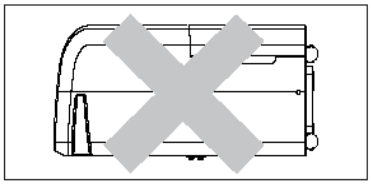

All manuals and user guides at all-guides.com

SOINS ET ENTRETIEN

NETTOYAGE !:!:::!PRECAUTION:On doit toujours debrancher le cordon d'alimentation de 1a pljse de courant electrique avant d'entreprendre une operation de nettoyage ou d'entretien de l'appareil

1)NE JAMAIS utiliser d'essence, benzene, de P.einture, diluant ou autre compose chimique our nettoyer cet aJ?Pareil; toutes ce.s.substances feront subir des aommages ou deformations aux composants ae plastique et ctegraderont Ia finitton.

2) Ne jamais verser de l'eau directement sur l'appareili· ceci pourrait faire subir des dommages aux composants electriques eta l'isolant des conducteurs e ectriques.

3) Utiliser uniquement de l'eau tiede, un detergent pour lave-vaisselle et un chiffon doux pour essuyer complitement fes surfaces extemes de 1'apparell.

RE:MISAGE Si le deshumidifica ur doit rester inutilise et etre remise durant une periode prolongee, proceder comme swt:

1) Debrancher le cordon d'alimentation de la prise de courant.

2) Vider le receptacle a eau; essuyer parfaitement les sUrfaces.

3) Nettoyer parfaitement le filtre a air.

4) Remettre l'appareil dans son emballage d'origine.

5) Remiser l'appareil verticalement, en un lieu sec.

DÉPANNAGE

Quelques problemes mineurs peuvent occasionellement survenir, que !'utilisation pourra resoudre. Utiliser le guide de diagnostic ci-dessous pour identifier les eventuels problemes qui se manifesteraient. Si l'appareil persiste a ne pas fonctionner correctement, obtenir l'aide du centre de service Danby local, ou telephoner au 1-800-26-Dallb.r (1-800-263-2629)

PROBLEME	CAUSE PROBABLE
1) Le appareil ne fonctionne pas.	• Controler le branchement du cordon d'alimentation. • ContrOler !'alimentation de la prise de courante (fusible ·n"?) • etermmer s I e rt:l'a.ctac le a eau est plem (vI"der). • Verifier que le rec le a eau est correctement installe dans l'appareil
) acite de deshumidification ms sante.	• Filtre a air encrasse/obstrue • TemcRerature ambiante trop basse (inferieur a 5°C(41°F) • Me ocre circulation d'air/obstruction de Ia grille avan • Taux d'hygrometrie ambient tres bas.
3) Niveau d'hygr:ometrie choisi pas attet apres une longue periode de fonctionnement.	• Verifier que toutes les portes et fenetres sont fermees • Le volume de la piece est trop important compte tenu de la capacite de 1'appareil.

All manuals and user guides at all-guides.com

0, Mere
rf—1 ®

GARANTIE LIMITEE SUR APPAREIL ELECTROMENAGER

Cet appareil de qualiest garantie exempt de tout vice de matiere premiere et de fabrication,s'ilestlltilis& dansIss condkions normales recommandees par le fabricant.

Cette garande n'est offerle qu'a l'adleteur initialdel'appareilvendupar Danby Productslimked (Canada) ouDanby Products Inc.(EUd'A) (ci·apres "Danby"} ou par l'un des ses distributeurs agrees et ells ne peut Otre transf9n*!.

CONDmONS

Les pieces en plastique sont garanties pour!rente (30) jours seulement a partir de la date de l'achat,sans aucune prolongation prevue.

Premi6re 24 mois Pendant Iss vent quatre (24) mois,toutes pieoes fonctionnelles de ce produit s'averent defectueuses,seront reparees ou remplacees, selon le choix du garant,sans frais a l'acheteur INITIAL.

Pour b6neficier du Service Le client sera responsable pour le transport et tous les frais d'expedhion de tout appareilexigeant le service au depot de service autnrisle plus proche. S'adresser au d taillant qui a vendu l'appareil,ou a la stalion technique agree de service la plus proche,ou les reparations doivent Atre effectuees par un technicien qualm. Siles reparations sont effectuees par quiconque autre que la station de service agreou a des fins commen:iales,toutes les obligations de Danby en vertu de cette garantie seront annul es.

Cetle garantie indique en aucun temps la responsabilite de Danby de l'avarie ou dommage de la vin ou autre contenu,soil par les vices de l'appareil,ou soft pa 'utilisation convenable ou inexacte.

EXCLUSIONS

En vertu de la presente,il n'existe aucune autre garantie,condition ou represerrtation,qu'elle soiexprimee ou tacfte,de n manifeste ou intendonnelle,par Danby ouses distributeurs agrees. De meme,sont exclues toutes les autres garandes,conditions ou representations,y compris les garanties,conditions ou representations en vertu de louie loi regissant la vente de produfts ou de toute autre legislation ou rilglemerrt sernblables.

En vertu de la presente,Danby ne peut Atre tenue responsable en cas de blessures corporelles ou des Ats materiels, y compris a l'appareil,quelle qu'en soit les causes. Danby ne peut pas Atre tenue responsable des dommages indirects dus au fonctionnement defectueux de l'appareil. En achetant l'appareil, l'acheteur accepte de mettre a couvert et de d gager Danby de toute responsabiliten cas de n!damation pour toute blessure corporelle ou tout degat m riel cause par cet appareil.

CONDITIONS GENERALES

La garantie ou assurance ci-dessus ne s'applique pas siles degats ou reparations sont dus aux cas suivants:

1) Panne de courant
2) Dommage subis pendant le transport ou le deplacement de l'appareil.
3) Alimentation electrique incorrect& (tension laibie,cAblage dMectueux, fusibles incorrects).
4) Accident, modification, emploi abusif ou incorrect de l'appareil telqu'une circulation d'air inadequate dans la pi ce ou des conditions de fonctionnement anormales (temp rature ext ement elevee ou basse).
5) Utilisation dans un but commercial ou industriel (a savoir,sil'appareil n'est pas installe dans un domicile residential).
6) Incendie,dommage caus par l'eau,vol,guerre, meute,hostil . cas de force majeure (ouragan,inondation, etc.).
7) Visftes d'un technician pour expl uer le fonctionnemerrt de l'appareil au proprietaire.
8) Installation inappropriee (par exemple,encastrement d'un appareil autoportant,ou utilisation exterieure d'un appareil non conyu a eeb-flet).

Une preuve d'adlat doh eire presentee pour toute demande de reparation sous garantie. Priere de garder le – Pour faire honorer la garantie, presenter ce document a la station technique agreee ou s'adresser a:

Service sous-garantie
En Atelier

Danby ProducllUmltl!d
PO Box 1771, Guelph, Ontlrlo, Canida N1H &Z9
Telephane:(519)83NI920 FAX: (519)83N1449

1-800...263-2629

Dlnby Products h:.
PO Box &69, Findlay, Ohio, U.S.A. 45840
Telephone: (419) 42s..27 FAX: (419) 425-1629

All manuals and user guides at all-guides.com

all-guides.com

All manuals and user guides at all-guides.com

Danby Premiere®

Model • Modele

DDRSOAlGP, DDR60A1GP, DDR70A1GP

For service, contact your nearest service depot or call:

1-800-26- Danby

(1-800-263-2629)

to nmilllllltBi a depot in your area.

PORTABLE DEHUMIDIFIER

The model number can be found on the serial plate located on the back panel of the unit.

All repair parts are available for purchase or special order when you visit your nearest service depot. To request service and/or the location of the service depot nearest you, call the TOLL FREE NUMBER.

When requesting service or ordering parts, always provide the following information:

- Product TYPe
- Model Number
- Part Number
- Part Description

Pour obtenir le service, consultez votre centre de service le plus rapproche ou composez le:

1-800-26- Dilnb.r

(1-800-263-2629)

vous recommendera un centre regionaL

DESHUMIDIFICATEUR PORTATIF

Le numero de modele se trouve sur la plaque d'information sur le panneau arriere de 1'appareil.

Toutes les pieces de rechange ou commandes speciales sont disponibles a votre centre de service regional autorise.
Pour obtenir le service et/ou Ia localire de votre centre de service regional, signalez le NUMERO D'APPEL SANS FRAIS. Ayez les renseignements suivants a Ia portee de Ia main lors de Ia commande de piece ou service :

- Type de produit
- Numero de modele
- Numero de piece
- Description de Ia piece

Danby Products Limited, Guelph, Ontario, Canada NIH 6Z9
Danby Products Inc. Findlay, Ohio, U.S.A.45840

Printed in China (P.R.C.)